# First Austria
# FA-5152 kenyérsütő

**A készüléket mozgásukban korlátozott és csökkent mentális képességgel vagy a készülék használatára vonatkozó gyakorlattal és tudással nem rendelkező személyek (beleértve a gyerekeket is) nem használhatják, kivéve ha a felügyeletük biztosított, vagy a biztonságukért felelős személy általi készülékhasználatra vonatkozó utasítást adtak. Ügyelni kell arra, hogy a gyerekek ne játszanak a készülékkel.**

A készülék működéséhez nem szabad külső időzítő kapcsolót, vagy külön távvezérlő rendszert használni!

## Használati útmutató

Mielőtt használatba veszi a készüléket, olvassa el ezt a használati útmutatót és tartsa be a leírtakat!

**FONTOS BIZTONSÁGI TUDNIVALÓK:**

Általánosságban

Mikor elektromos berendezéseket használ, az alapvető biztonsági óvintézkedéseket mindig be kell tartania, többek között a következőket:

• Olvassa el és tartsa be az összes utasítást.
• Mielőtt csatlakoztatja a készüléket a hálózatra győződjön meg róla, hogy a készülék adattábláján feltüntetett feszültség értéke megegyezik-e az otthonában lévő hálózati feszültség értékével. Ha nem egyezik, akkor ne csatlakoztassa a hálózatra a készüléket!
• Ne érjen hozzá a forró felületekhez. Használja a készülék fogantyúját vagy a hőmérséklet szabályzóját.
• Sem a készüléket, se a kábelt, se a dugót ne merítse vízbe vagy egyéb folyadékba.
• Ne hagyja felügyelet nélkül a készüléket gyermekek közelében.
• Ne használja a készüléket másra, mint amire tervezték a használatát.
• Húzza ki a konnektorból, amikor nem használja vagy tisztítja. Hagyja lehűlni, mielőtt össze- vagy szétszereli. Tisztítani a készüléket kihűlt állapotban lehet.
• Ne használjon semmilyen készüléket, ha sérült a hálózati kábel vagy a csatlakozó, vagy a berendezés hibásan működik, vagy sérült bármilyen módon.
• Ne érintse meg a kenyérsütő forgó, mozgó alkatrészeit sütés közben.
• Soha ne kapcsolja be a készüléket úgy, hogy a sütőedény nincs megfelelően a helyén, vagy az összetevők még nincsenek benne.
• Ne távolítsa el a kenyeret úgy, hogy a sütőedény alját, oldalát vagy az élét üti, mert az károsíthatja a sütőedényt.
• Ne tegyen fémfóliát vagy más anyagokat a kenyérsütőbe, mert rövidzárlatot vagy tüzet okozhatnak!
• Soha ne takarja le a kenyérsütő gépet, mert a működés közben keletkező gőznek és hőnek szabadon kell távoznia. Tüzet okozhat!
• Ne használja a szabadban.
• Ne engedje, hogy a hálózati kábel megnyúljon, figyeljen az asztal vagy más munkafelület éles széleire és figyeljen arra is, hogy ne használja a készüléket forró felületen.
• Ne tegye gáztűzhely vagy elektromos főzőlap közelébe.
• A készüléket tilos külső időzítő szerkezetre kapcsolni vagy távirányító rendszerrel üzemeltetni!

**TARTSA BE EZEKET AZ UTASÍTÁSOKAT!**

**Fontos:**

**Ez a termék kizárólag háztartási használatra készült!**

Nincs benne felhasználó által javítható alkatrész. Hiba esetén vigye a készüléket a legközelebbi márkaszervizhez vizsgálatra, javításra.

**A készülék elemei:**

1. **Fedél**
2. **Kémlelő ablak**
3. **Dagasztó lapátok**
4. **Sütőedény**
5. **Kezelőpanel**
6. **Ház**
7. **Dagasztó lapát eltávolító**
8. **Mérőcsésze**
9. **Mérőkanál**

**1**

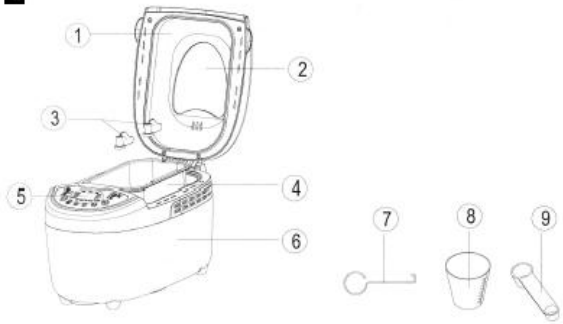


**Használati bemutatás**

**Tulajdonságok:**

Az Ön ízlésének megfelelő kenyeret süthet ezzel az automata kenyérsütő géppel.

- 12 különböző sütési program közül választhat.
- Használhat készen vásárolt sütőipari keveréket.
- Készíthet benne tésztaféleségeket, és készíthet vele lekvárt is.
- A „gluténmentes” programot akkor tudja sikeresen használni, ha gluténmentes sütőipari keveréket használ, vagy olyan recepteket alkalmaz, melyekben gluténmentes lisztet (pl. kukorica liszt, burgonya liszt, hajdina liszt) kell használni.

**KEZELŐPANEL (lásd az ábrát)**

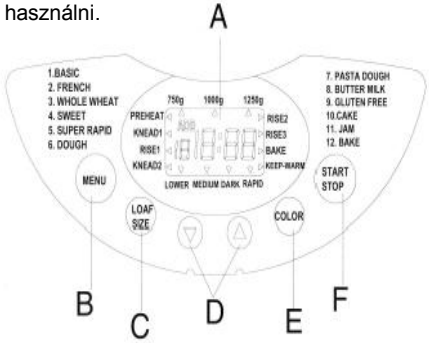


**A. A kijelző (A)**

1. A sütési súly kiválasztásának kijelzése (750 g, 1000 g, 1250 g)
2. A maradék sütési idő percben és a programozott idő kijelzése
3. A kiválasztott barnulási mérték megjelenítése
4. A kiválasztott program száma
5. A program feldolgozási folyamata

**B. Menü (MENU)**

Indítsa el a kívánt sütési programot. A program száma és a sütési idő megjelenik a kijelzőn.

Fontos! Az érintőgombok megnyomásakor hangjelzés hallható, kivéve ha a készülék működik ( Azaz a program már be lett állítva és a START gomb le lett nyomva. Ilyenkor nincs hangjelzés a többi gomb lenyomásakor)

**C. Kenyér mérete (LOAF SIZE)**

Válassza ki a bruttó súlyt (750 g, 1000 g, 1250 g). Nyomja addig a gombot, míg a kívánt súly alatt megjelenik a jelölés.

Megjegyzés:

A készülék indításkori alapértelmezett beállítása az 1250 g. A 6, 7, 11, 12 programok használatánál nem lehet állítani a kenyér méretét.

**Időzített sütés** △ ▽

Késleltetett, időzített sütés.

**D. Szín (COLOR)**

Ezzel a gombbal kiválaszthatja a kenyér barnulási fokát (MEDIUM - DARK - RAPID – LOWER). Közepes, sötét, gyors, alacsony. Nyomja meg a Color (barnulási mérték) gombot addig, amíg a háromszögjelzés a kívánt érték alatt megjelenik. A sütési idő a kiválasztott színhez mérten változik. Az 1 - 4 sütőprogramoknál bekapcsolhatja a gyors (RAPID) módot. Nyomja meg a gombot, amíg a háromszög a gyors (RAPID) módhoz ér. A 6, 7, és 11 programoknál ez a beállítás nem választható.

**F. Indítás/Leállítás (Start/Stop)**

A működés elindításához és megállításához vagy az időzítő beállításának törlésére használható. A működés megszakításához röviden nyomja meg a Start/Stop gombot, amíg hangjelzést hall és az idő elkezd villogni a kijelzőn. A folytatáshoz ismételten nyomja meg a Start/Stop gombot. Ha nem indítja el a Start/Stop gomb lenyomásával ismét, a készülék 10 perc után automatikusan folytatja a programot. A működés befejezéséhez és a beállítások törléséhez nyomja meg a Start/Stop gombot 3 másodpercig, amíg egy hosszú hangjelzést nem hall.

Megjegyzés:

Ne nyomja meg a Start/Stop gombot, ha csak a kenyér állapotát szeretné ellenőrizni.

**Memória funkció**

Áramszünet után (max. 10 perc) a program ugyanonnan folytatódik tovább. Ez nem vonatkozik arra az esetre, ha Ön törölte, vagy kapcsolta ki a sütési folyamatot a Start/Stop gomb 3 másodpercig tartó megnyomásával.

**Kémlelő ablak**

Ezen az ablakon keresztül ellenőrizheti a sütési folyamatot.

**Sütőprogramok**

A sütési program kiválasztása a Menu (menü) gomb segítségével lehetséges. A kiválasztott program száma megjelenik a kijelzőn. A sütési idő függ a kiválasztott program kombinációjától. Tájékoztatást bővebben a programok leírásában találhat.

Fontos
Soha ne helyezze a sütőteret vízbe vagy egyéb folyadékba. Meleg, mosószeres vízzel tisztítsa meg a sütőformát. Ha a dagasztólapátra rászáradt a tészta és nehéz kivenni, akkor helyezze a sütőformát forr vízbe 30 percre. Ha a dagasztólapát szabályozója eltömődött, egy fa hurkapálcával kitisztíthatja. Semmilyen kémia vegyszert vagy hígítót ne használjon a kenyérsütőgép tisztítására.

**Hibaelhárítás**

| | |
|---|---|
| Mit lehet tenni, ha a dagasztólapátok beszorultak a sütőformába sütés után? | Tegyen forró vizet a sütőformába és fordítsa el a dagasztólapátokat, hogy alatta a beszáradt anyagot fellazítsa. |
| Mi történhet ha a megsült kenyeret a kenyérsütőben hagyjuk? | A "Keep warm"(melegentartó) funkció biztosítja, hogy kenyere közel egy óráig meleg marad és a párától is megóvja. Ha a kenyér ennék az egy óránál is tovább marad a gépben, akkor bevizesedhet. |
| Tisztíthatjuk a sütőformát mosogatógépben? | Nem. Kérjük mossa el a sütőformát és a dagasztólapátokat is kézzel. |
| Miért nem keveri a tésztát, ha a motor működik? | Biztosítsa, hogy a dagasztólapátok és a sütőforma pontosan a helyén legyen. |
| Mit tehetek, ha a dagasztólapát a kenyérben marad? | Vegye ki a dagasztóapátot a dagasztólapát kiemelővel. |
| Mi történik, ha áramkimaradás van, amíg egy program folyamatban van? | 10 perces áramkimaradásig, a kenyérsütőgép tovább folytatja az elkezdett programot. |
| Mennyi ideig tart elkészíteni egy kenyeret? | Kérjük tekintse meg a Programozási útmutató táblát a pontos adatokért. |
| Milyen méretü kenyeret süthetek? | Nagy sütőformával akár egy 1250g-os kenyeret is. |
| Miért nem használható az időzítő funkció, ha friss tejet használunk a sütéshez? | Friss termékek, mint tej vagy tojás megromlanak, ha túl sokáig hagyjuk a készülékben. |
| A hozzáadott mazsola összemorzsolódik a készülékben. | A hozzávalók, mint gyümölcs- és diófélék, feldarabolásának megelőzése érdekében, csak a hangjelzés után adja ezeket a tésztához. |

**Műszaki adatok:**
Névleges feszültség, frekvencia: 220-240V AC ~ 50Hz
Teljesítmény : 850 Watt

Ez a jelölés azt jelzi, hogy a terméket nem szabad a háztartási hulladékkal együtt kezelni az EU egész területén. Hogy megakadályozzák az esetleges környezeti károkat vagy az emberi egészségnek nem megfelelő hulladékkezelést, újra kell hasznosítani az elektromos hulladékokat. A felelősségteljes, fenntartható szintű újrafelhasználását az alapanyagoknak. Ha visszaviszi a használt eszközt, kérjük a visszaváltási és begyűjtési helyekre vigye, vagy lépjen kapcsolatba a viszonteladóval, ahol a terméket vásárolta. Kezelje ezt akként, mint a termék környezetvédelmi szempontból biztonságos újrahasznosítását.

**1. sütőprogram: Basic (Alap)**
Fehér és keverék kenyerekhez, amelyek főként búza vagy rozs lisztből állnak. Az így sült kenyérnek tömör az állaga. A kenyér barnulási mértékét a Color (szín) gombbal állíthatja be.
**2. sütőprogram: French (Francia)**
Könnyű kenyerek készítésekor, amelyek finomlisztből készülnek. Ez a kenyér puha és ropogós héja van. Ennél a programnál ne használjon olyan recepteket, amelyek vajat, margarint vagy tejet tartalmaznak.
**3. sütőprogram: Whole wheat (Teljes kiőrlésű)**
Olyan kenyerek sütésekor, melyek nehezebb lisztekből készülnek. Hosszabb dagasztás és kelési idő szükséges (például: teljes kiőrlésű liszt és rozsliszt ) elkészítésükhöz. A kenyér tömörebb és nehezebb.
**4. sütőprogram: Sweet (Édes)**
Olyan adalékanyagokkal készült kenyerekhez, mint gyümölcslevek, kókuszreszelék, mazsola, aszalt gyümölcsök, csokoládédarabkák vagy kristálycukor. A hosszabb kelesztési idő miatt ez a fajta kenyér könnyű és levegős lesz.
**5. sütőprogram: Super rapid (Szuper gyors)**
Gyorsabb gyúrás, kelesztés és sütés. Ez a kenyér a legkeményebb.
**6. sütőprogram: Dough (Kelt tészta)**
Élesztős tészták készítésére, mint zsemlék, pizza vagy kalács. Ez a program nem süt.
**7. sütőprogram: Pasta dough (gyúrt tészta)**
Gyúrt tészta készítésére, mint levestészta vagy tésztaköret. Ez a program nem süt.
**8. sütőprogram: Buttermilk (Író)**
Íróval vagy joghurttal készülő kenyerekhez.
**Program 9: Gluten Free (Glutén-mentes)**
Glutén-mentes lisztből és sütőipari keverékekből készült kenyerekhez. A glutén-mentes liszteknek több időbe telik a folyadékok felvétele és különböző kelési tulajdonságaik vannak.
**10. sütőprogram: Cake (sütemény)**
Dagasztás, kelesztés és sütés, de a kelesztéshez használjon sütőport vagy szódabikarbonát.
**11. program: Jam (Lekvár)**
Lekvár készítésére.
**12. program : Bake (sütés)**
Csak sütésre, amikor a kész kenyér túl világos vagy nem sült át teljesen. Ez a program nem tartalmaz se dagasztást, se pihentetést. A kenyeret még egy óráig melegen tartja a program befejezése után. Ezzel megakadályozza, hogy a kenyér túl nedves legyen.
• A program teljes lefutása előtti befejezéshez nyomja meg a Start/Stop gombot három másodpercig, amíg hangjelzést nem hall. A készülék teljes kikapcsolásához húzza ki a dugót a csatlakozó aljzatból.
Az 1, 2,3, 4, 5, 6, 8 és 9 programoknál minden lépésnél hangjelzés fogja figyelmeztetni, hogy helyezze bele a hozzávalókat, gyümölcs- vagy dióféléket. Az “ADD” (hozzáadás) felirat fog megjelenni. A dagasztólapát nem aprítja össze a hozzávalókat.
Ha a késleltetést/időzítést beállította, akkor az összes hozzávalót belerakhatja a kezdéskor. Ebben az esetben, azonban vágja apró darabokra a gyümölcs- és dióféléket.
**Időzítő beállítása**
Az időzítő funkció teszi lehetővé a késleltetett sütést. A nyilak használatával ▲és ▼, állítsa be a kívánt időt, mikor a sütési idő véget érjen. Válasszon programot. A kijelzőn megjelenik a szükséges sütési idő. Ezzel a ▲nyíllal, 10 perces lépésközökkel, módosíthatja a sütés befejezési idejét egy későbbi időpontra. Ha a nyílat nyomva tartja, ezt a lépésközt felgyorsíthatja. A kijelzőn a sütés alatt végig láthatja a beállított sütési időt és a hátralevő időt. Ha túlszalad az időn, amit szeretett volna beállítani, ezzel a▼nyíllal korrigálhatja. Az időzítés érvényesítéséhez nyomja meg a Start/Stop gombot. A kettőspont a kijelzőn elkezd villogni és a programozott idő elindul. A sütési folyamat végeztével, 10 hangjelzést fog hallani és a kijelzőn a 0:00 jelenik meg.
Például:
Reggel 8 óra van és friss kenyeret szeretne enni 7 óra 15 perc múlva, délután 3.15 órakor. Elsőként válassza ki az 1. sütőprogramot, majd nyomja meg az időzítő gombot, amíg 7:15 jelenik meg a kijelzőn és 7 óra 15 perc múlva lesz kész a kenyér. A lekvár készítő programban az időzítő funkció nem biztos, hogy elérhető.
Megjegyzés
Ne használja az időzítő funkciót, mikor gyorsan romló termékekkel dolgozik, mint tojás, tej, sajt.
**Sütés előtt**
A sikeres sütés érdekében tartsa szem előtt a következő befolyásoló tényezőket:
**Hozzávalók**

• Vegye ki a sütőedényt a gépből, mielőtt belehelyezi a hozzávalókat.
Ha hozzávalók kerülnek a fűtőbetétre, felforrósodhatnak a fűtőrészeken és ez tüzet okozhat.
• A hozzávalókat mindig a megadott sorrendben helyezze a sütőedénybe.
• Minden hozzávalót szobahőmérsékleten adjon hozzá, hogy az élesztő a legjobb hatást fejtse ki.
• Pontosan mérje ki az összetevőket. Még egy apró eltérés is befolyásolhatja a sütés minőségét, eredményét.
Megjegyzés:
Soha ne használjon nagyobb mennyiséget az előírtnál. Túl sok tészta nem tud megkelni a sütőformában és a fűtőelemekre eshet, ezzel tüzet okozva.

**Kenyérsütés**

**Előkészítés**

Tartsa be a biztonsági előírásokat, amit a használati útmutatóban talál. Helyezze a készüléket sima, egyenletes és szilárd felületre.
1. Húzza a sütőedényt felfelé, vegye ki a készülékből.
2. Nyomja be a dagasztólapátokat a meghajtó tengelyekre. Győződjön meg róla, hogy jól a helyén vannak.
3. Helyezze a hozzávalókat a sütőedénybe, a megadott sorrendben. Először a folyadékokat, cukrot és sót, majd a liszt, és utolsóként adja hozzá az élesztőt.
Megjegyzés: Ne engedje, hogy az élesztő hozzáérjen a sóhoz vagy a folyadékokhoz.
A lisztből és az élesztőből felhasználható maximum mennyiségeket a receptekben találhatja meg.
4. Helyezze vissza a sütőedényt a készülékbe. Győződjön meg arról, hogy helyesen lett behelyezve.
5. Zárja be a fedőt.
6. Csatlakoztassa a készüléket a hálózati dugaszoló aljzatba. Hangjelzést fog hallani és a kijelzőn megjelenik a program száma és az 1. normál program tartama.
7. Válassza ki a programot a Menu (Menü) gombbal. Minden bevitelt hangjelzés kísér.
8. Válassza ki a kívánt barnulási mértéket. A kijelzőn megjelenő jel mutatja, hogy melyik fokozatot választotta light (világos), medium (közepes) vagy dark (sötét). Ha le szeretné rövidíteni a sütési időt, akkor válassza a "Rapid"(gyors) sütési módot.
Megjegyzés:
A 6, 7,11, funkcióknál a barnulási mérték beállítás nem elérhető.
9. Megvan a lehetősége, hogy a befejezési időt beállítsa az időzítő funkció segítségével. A maximum késleltetési idő 15 óra.
Megjegyzés:
A késleltető funkció nem elérhető az 11. programban.

**A program indítása**

A programot a Start/Stop gombbal indíthatja el.
A program automatikusan elindítja a különböző folyamatokat. Ezeket a kémlelő ablakon keresztül Ön is megfigyelheti. Alkalmanként, sütés közben pára csapódhat le az ablakon.
Dagasztás közben kinyithatja az ablakot.
Megjegyzés
Ne nyissa ki a készüléket sütés közben. A kenyér emiatt összeeshet.
Tipp: 5 perc dagasztás után ellenőrizze a tészta állagát. Lágynak és ragadósnak kell lennie. Ha túl száraz, adjon hozzá még folyadékot. Ha túl nedves, adjon hozz egy kevés lisztet (1/2-1 teáskanál egyszer vagy többször, ahogy szükséges).

**Program befejezése**

Amikor a sütési folyamat befejeződött 10 hangjelzést fog hallani, valamint a kijelzőn a 0:00 felirat jelenik meg. A program végén a készülék automatikusan melegítő módba kapcsol át, akár 60 percre is. Ebben a módban, meleg levegő kering a készülék belsejében. Ezt bármikor megszakíthatja, ha a Start/Stop gombot nyomva tartja, amíg két hangjelzést nem hall.

**Figyelmeztetés:**

Mielőtt kinyitná a kenyérsütő gép fedelét, húzza ki a hálózati dugót a fali aljzatból. Használaton kívül a készülék soha ne a hálózatra csatlakoztatva!

**A kenyér kivétele**

Amikor a sütőedényt kiveszi, mindig használjon edényfogó kesztyűt. Tartsa a sütőedényt egy rács fölé és óvatosan rázogassa, amíg a kenyér kicsúszik. Ha a kenyér nem akar lejönni a dagasztólapátokról, akkor óvatosan vegye ki a lapátokat a dagasztólapát kiemelő segítségével.
Megjegyzés
Ne használjon fémtárgyakat, mert megkarcolhatja velük a tapadásmentes bevonatot. A kenyér kivétele után azonnal öblítse ki a sütőformát meleg vízzel. Ez megakadályozza, hogy a dagasztólapátok beszoruljanak a meghajtó tengelyre.
Tipp: Vegye ki a dagasztólapátokat az utolsó dagasztás után, akkor sütés után a kenyér egyben marad, amikor kiveszi a sütőformából.
• Röviden nyomja meg a Start/Stop gombot és húzza ki az áramforrásból, ha félbe akarja szakítani a sütés.
• Nyissa ki a készülék fedelét és vegye ki a sütőedényt. A tésztát kiveheti lisztes kézzel és utána vegye ki a dagasztólapátokat.
• Helyezze vissza a tésztát és csukja vissza a fedőt.
• Dugja vissza a készülék dugóját a fali aljzatba és nyomja meg a Start/Stop gombot. A sütési folyamat folytatódik. Hagyja a kenyeret pihenni, hűlni 15-30 percig fogyasztás előtt. Mielőtt felvágja a kenyeret, győződjön meg arról, hogy a dagasztólapátokat kivette.
Figyelmeztetés
Ne használja a kenyérsütő gépet újra, mielőtt az teljesen kihűlt vagy felmelegedett volna. Ha a kijelzőn a “HHH” felirat jelenik meg, miután egy program elkezdődött, ez azt jelenti, hogy a hőmérséklet túl magas a sütőben. Ilyenkor állítsa meg a programot és azonnal áramtalanítsa a készüléket. Majd nyissa ki a fedőt és hagyja a gépet teljesen kihűlni mielőtt
újra használná. (ez alól kivétel a Bake (Sütés) és Jam (lekvár) programok). Ha a kijelzőn a “LLL” felirat jelenik meg, azt jelenti, hogy a hőmérséklet túl alacsony a sütőformában.
Melegebb helyre tegye át a készülékét használat közben (ez alól kivétel a Bake (Sütés) és Jam(lekvár) programok). Ha a kijelzőn a “EE0” felirat jelenik meg, miután megnyomta a Start/Stop gombot, ez azt jelenti, hogy a hőmérséklet érzékelő meghibásodott, forduljon a legközelebbi szakszervizhez. Ha a kijelzőn az “EE1”felirat jelenik meg, azt jelenti, hogy a készülék hőmérséklet érzékelője rövidzárlatos, forduljon szakszervizhez

**Tisztítás és karbantartás**

Figyelmeztetés
Minden alkalommal húzza ki a készülék hálózati csatlakozó dugóját a fali aljzatból és hagyja teljesen kihűlni.
Ne tegye ki készülékét felcsapódó víz és pára hatásának, ezek áramütést okozhatnak. Kérjük tartsa be a biztonsági előírásokat.

**Fontos!**

A készülék részeit és tartozékait ne mossa mosogatógépben.
1. Sütőedény: A sütőedény felülete tapadásmentes bevonattal rendelkezik. Ne használjon a tisztítására dörzsölő tisztítószereket vagy tárgyakat, amelyek megsérthetik ezek felületét. Csak teljesen száraz állapotában helyezze vissza a gépbe.
2. Dagasztó lapátok: Felületük szintén tapadásmentes bevonattal rendelkezik. Ne használjon a tisztítására dörzsölő tisztítószereket vagy tárgyakat, amelyek megsérthetik ezek felületét. Amennyiben a dagasztó lapátok nem jönnek le a meghajtó tengelyről, úgy töltse fel a sütőformát meleg vízzel és hagyja ázni kb. 30 percet.
3. Fedél és kémlelő ablak: Puha, enyhén nedves ruhával vagy szivaccsal törölje át kívül-belül.
4. Ház, burkolat: Puha, enyhén nedves ruhával vagy szivaccsal törölje át kívülről. Ne használjon csiszoló hatású tisztító szereket vagy tárgyakat. Soha ne merítse vízbe vagy más folyadékba!
5. Tisztítás után várja meg amíg az összes tartozék teljesem megszárad és csak azután tárolja.
Burkolat, fedő, sütőtér
Tisztítsa meg a sütőteret egy vizes ronggyal vagy egy enyhén bevizezett szivaccsal. Törölje le a burkolatot és a fedőt is ugyanezekkel. Győződjön meg arr□l, hogy a készülék belseje teljesen száraz. Az egyszerű tisztítás érdekében a fedő levehető a burkolatról:
• Nyissa ki a készülék fedelét olyan szögben, hogy könnyen ki tudja emelni.
• Húzza ki a fedőt a csuklópántos tartókból.
• A fedő visszahelyezéséhez, rakja keresztül az ék alak csuklópántos excentereket a csuklópántos tartók nyílásain.
Sütőforma és dagasztólapát
A sörőforma és a dagasztólapát felülete tapadásmentes bevonattal rendelkezik. Ne használjon a tisztításukra dörzsölő tisztítószereket vagy tárgyakat, amelyek megsérthetik ezek felületét.
Egy idő elteltével a pára és gőz hatására a különböző részek kinézete megváltozhat. Ez viszont nem befolyásolja a minőséget vagy a működési teljesítményét a készüléknek. Tisztítás előtt vegye ki a sütőformát és a dagasztólapát a sütőtérből. Nedves ronggyal törölje le a sütőtér külsejét.